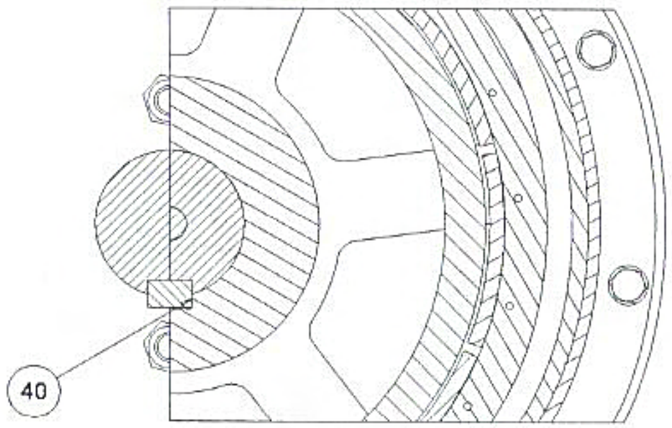
40

A-A

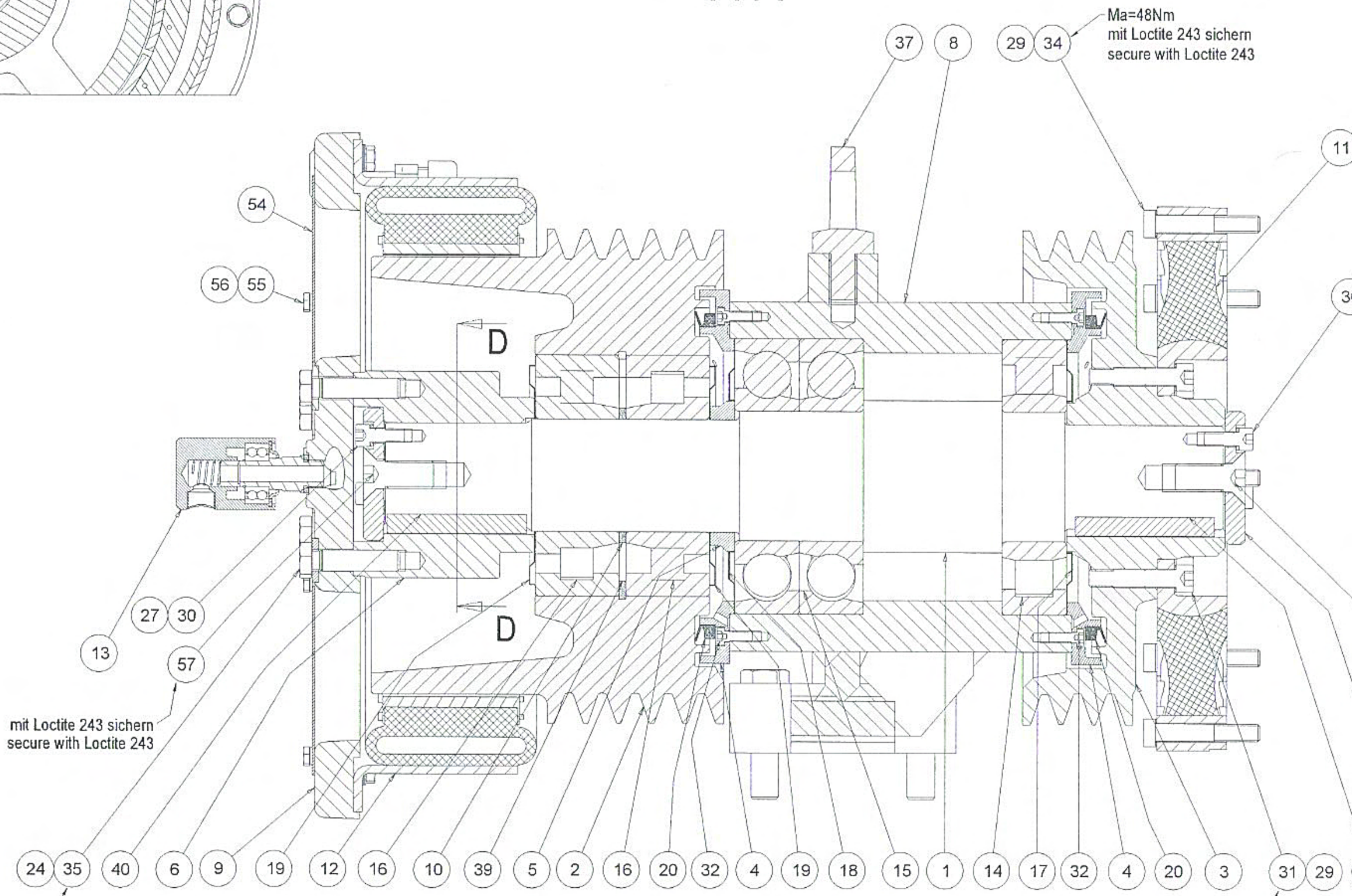
Ma=48Nm
mit Loctite 243 sichern
secure with Loctite 243
37
8
29
34
11
54
56
55
D
D
13
27
30
57
mit Loctite 243 sichern
secure with Loctite 243
24
35
40
6
9
19
12
16
10
39
5
2
16
20
32
4
19
18
15
1
14
17
32
4
20
3
31
29
Ma=83Nm
mit Loctite 243 sichern
secure with Loctite 243
Ma=48Nm
mit Loctite 243 sichern
secure with Loctite 243